Art. nr. 91016801	Omschrijving: T11-anker 300x45 60x6/8, TV (lip andere positie)	Materiaal: S355	Behandeling: TV	Verpakkingshoeveelheid: 1 stuk

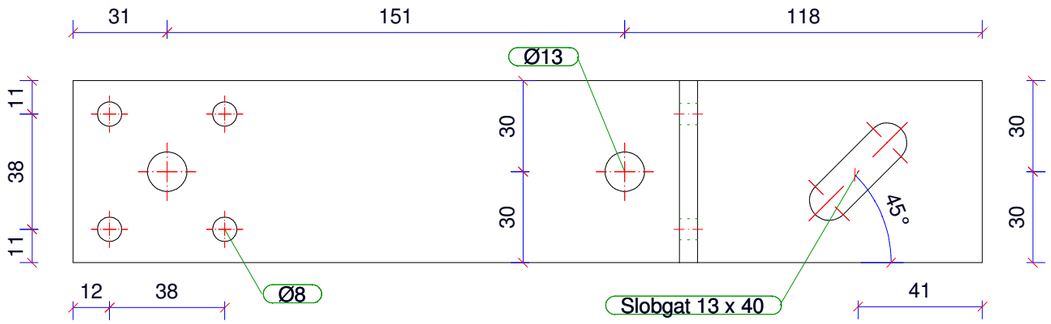

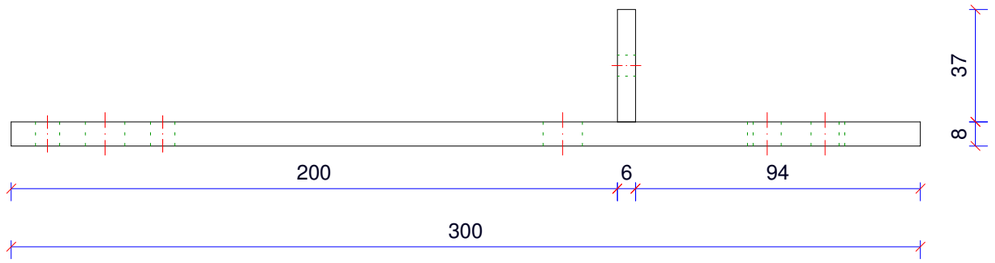

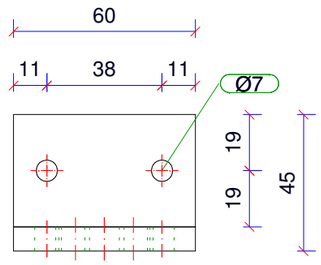

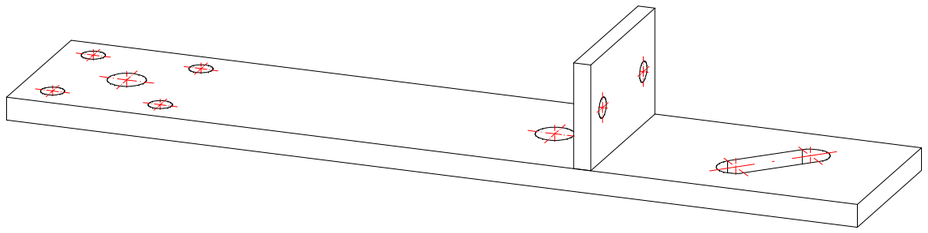

E-mail: verkoop@jonkers-bouwmetaal.nl	Adres: Hoornse Hop 10, 8321 WX Urk
Telefoon: 0527-685156	Website: www.jonkers-bouwmetaal.nl

JONKERS BOUWVERANKERING

Onderdeel van JONKERS

08.10.2025